SAFETAK®
UPDATE YOUR SAFETY

气体检测仪器

GC720 4G WIRELESS气体检测模组

与GC800 4G WIRELESS气体检测控制器、远端服务器组成无线监测系统，就近取电，降低施工成本，是解决长距离布线难，布线工期长，信号线易受到干扰的理想解决方案，已在大型冶金行业应用，运行稳定可靠。

性能特点

- **系统配置多样化**

  与GC800 4G WIRELESS气体监测控制器、远端服务器构成监测系统；
  可用PC客户端代替无线报警控制器，可实时查看报警记录，音箱与弹窗报警提示；
  或同时拥有无线报警控制器与PC客户端，手机APP、PC端异地远程查看；

- **产品更具适应性**

  无连线束缚，安装更简便，可随时调换安装位置，检测不同地点的气体；

- **产品更高的防护等级**

  防护等级达到IP66，防水防尘性能好，316L不锈钢及铝合金防腐蚀外壳，极强的电磁屏蔽；

- **产品更高的质量**

  高精度、抗中毒传感器选用国际知名品牌，检测精度高，保证产品的卓越品质；

- **产品更高的易用性**

  采用AC220V或DC24V供电，就近取电。



GC720



4G无线传输单元

应用领域

产品广泛应用于石油、石化，化工、冶金、电信、消防救援、危险品处理、市政水处理等行业。

技术指标

仪器类型：	无线式气体检测探头
工作方式：	连续检测
工作原理：	催化燃烧 / 电化学
显　　示：	红黄绿三色LCD液晶屏 实时浓度显示
报警方式：	LCD液晶屏字符提示，LED报警灯指示
输出信号：	具有继电信号输出功能
传输方式：	4G
传输距离：	距离无限制
工作温度：	-20°C~55°C
工作湿度：	<95%RH（非冷凝）
检测误差：	±5%F.S
防护等级：	IP66
防爆等级：	Ex d IIC T6
电　　源：	AC220V/DC24V
重　　量：	2.0kg

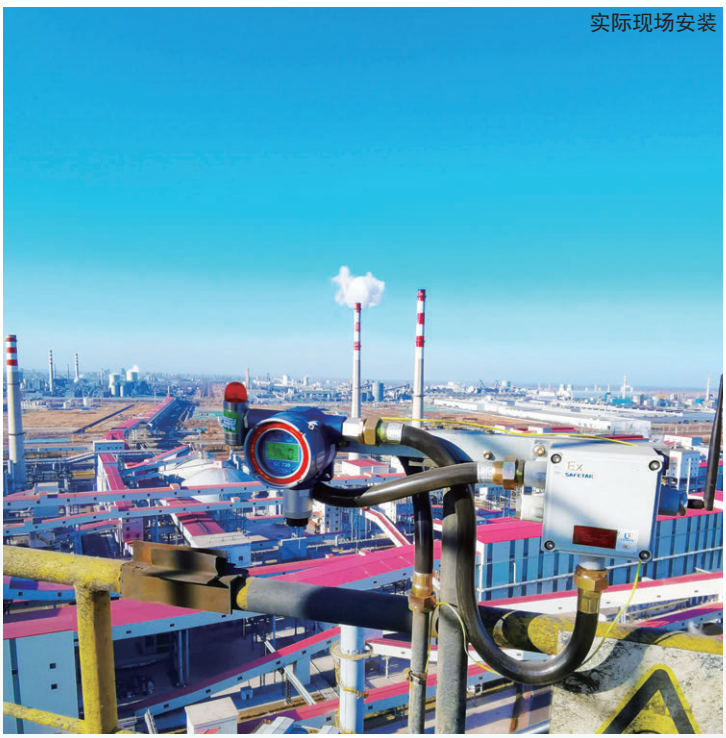

实际现场安装

尺寸图

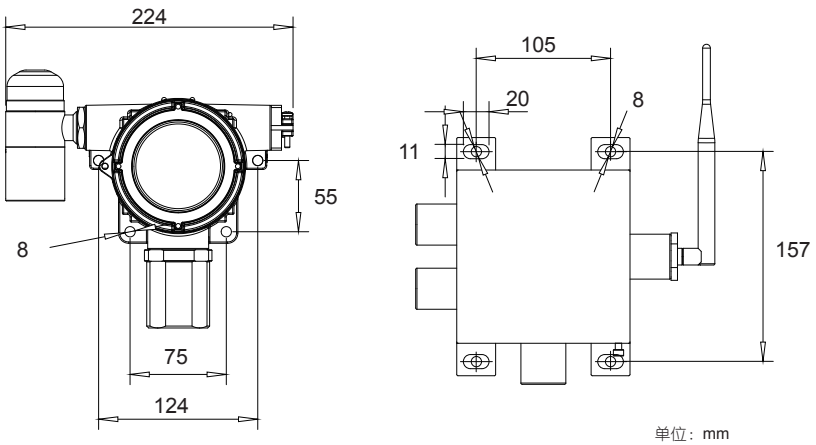

单位：mm

界面显示

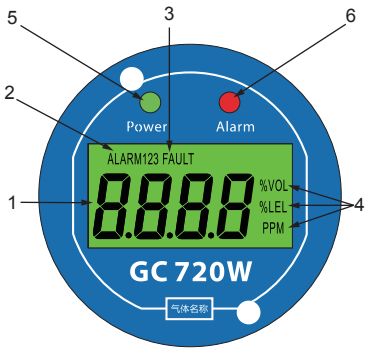

项目	描述
1	浓度数值
2	报警状态开启/关闭
3	故障状态开启/关闭
4	气体浓度单位
5	电源指示灯
6	报警灯

安装图

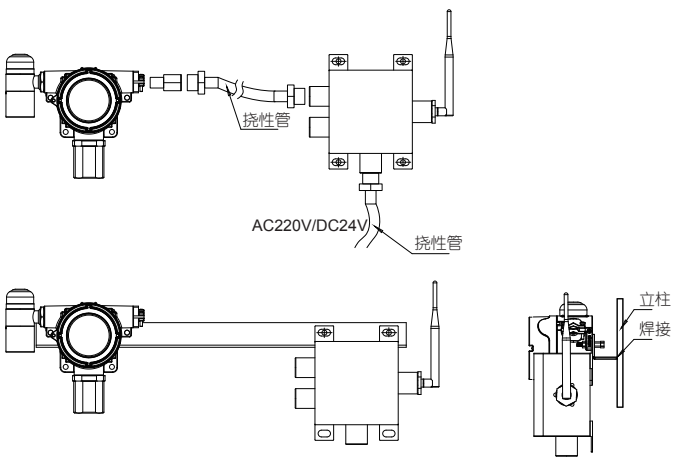

三色状态显示



正常　故障　报警

订货信息

P/N	产品名称	测量范围
A351171H	EX 检测探头	0-100%LEL
A351071T	CO 检测探头	0-1000μmol/mol
A351081H	H_2S 检测探头	0-100μmol/mol
A3510920	O_2 检测探头	0-30.0%VOL

*其它可检气体量程及详细参数请查阅公司网站或与我们联系

SAFETAK®
UPDATE YOUR SAFETY

气体检测仪器

GC800 4G WIRELESS 气体监测控制器

通道数量32/64/128可选，与GC720 4G WIRELESS气体检测模组、远端服务器组成无线监测系统，无需布线，基础建设成本低、工作量小，布点快速。

性能特点

- **与GC720 4G WIRELESS气体检测模组、远端服务器构成监测系统；**
- **壁挂式**
  用于壁挂安装，安装灵活，易于操作，适用各种场所；
- **产品功能完备**
  彩色触摸屏实时显示各个探测器的气体浓度、信号强弱；
  数据分析处理后提示报警级别，具有独立的声光报警器；
- **每通道可独立编程，更加人性化操作界面**
  每通道独立编程，用户可以根据使用情况自行设置，操作简单易懂。

应用领域

产品广泛应用于石油、石化、化工、冶金、电信、消防救援、危险品处理、市政水处理等行业。

技术指标

仪器类型：	多点报警控制器
报警方式：	两级气体浓度　声光报警
	系统故障　声光报警
	超量程　声光报警
报警音量：	85dB，可消音
输出信号：	三路开关量输出
传输方式：	4G
传输距离：	距离无限制
支持点数：	32点/64点/128点（可选）
电　　源：	220V AC±10%　或　24V DC
工作温度：	-20°C~55°C
通讯接口：	RS485 MODBUS输出（选配）
功　　耗：	20W
重　　量：	3.4kg



显示界面

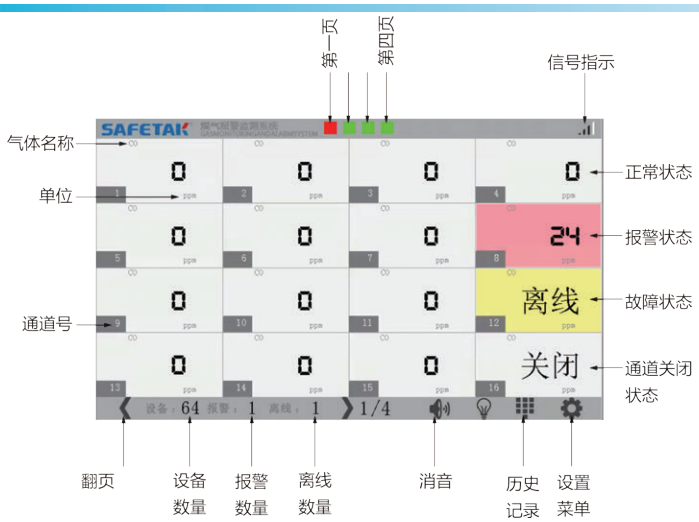

尺寸图

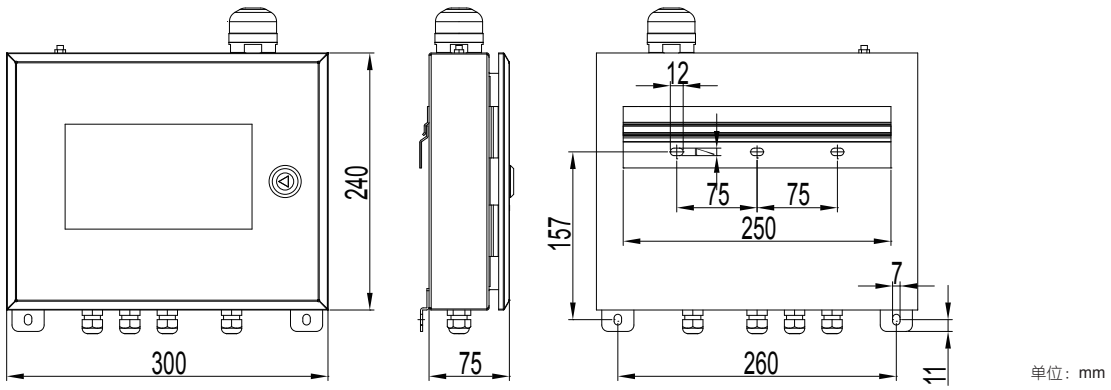

单位：mm

系统拓扑图

