常规门禁接线图

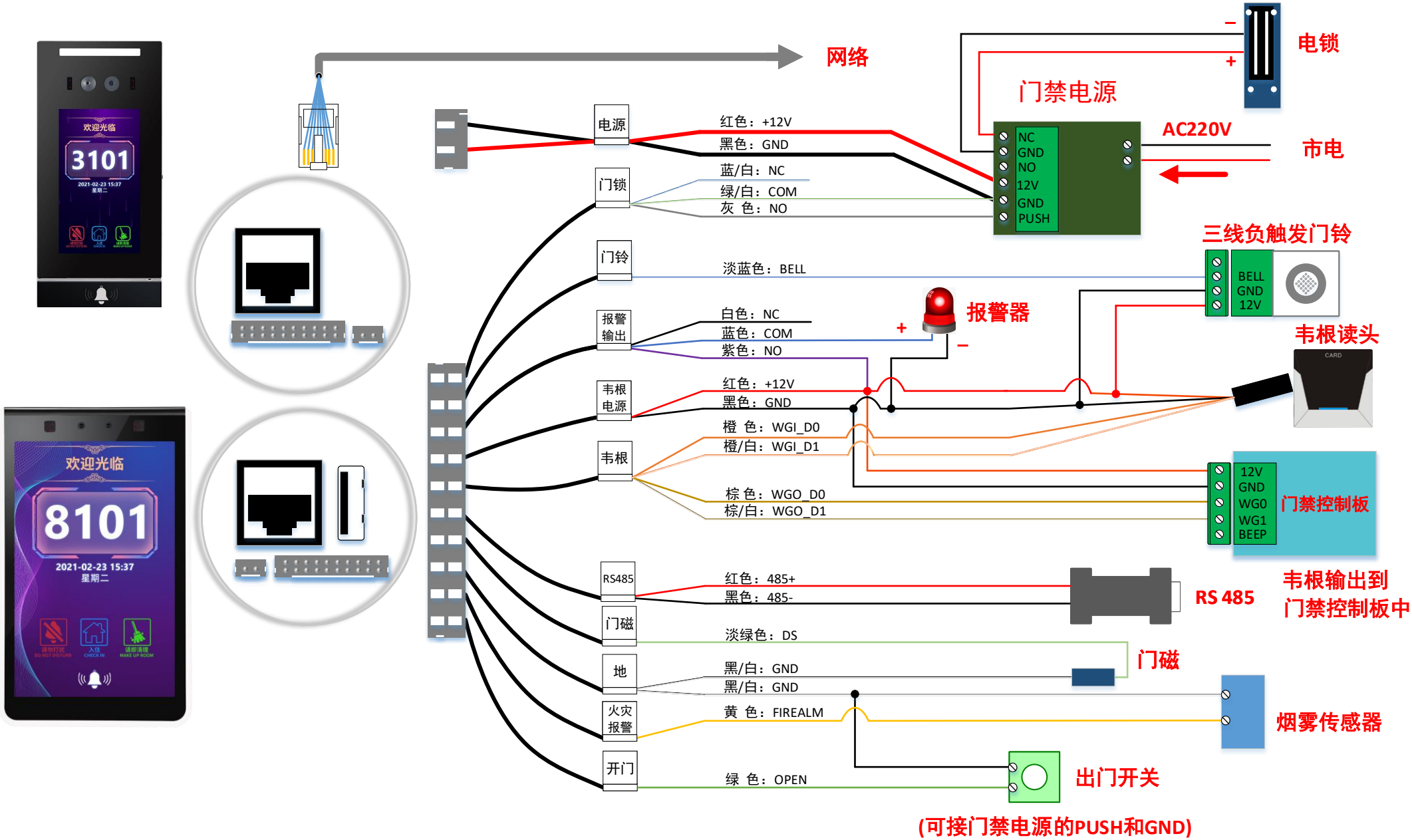
网络
电锁
门禁电源
AC220V
市电
NC
GND
NO
12V
GND
PUSH
电源
红色：+12V
黑色：GND
门锁
蓝/白：NC
绿/白：COM
灰 色：NO
门铃
淡蓝色：BELL
三线负触发门铃
BELL
GND
12V
报警输出
白色：NC
蓝色：COM
紫色：NO
报警器
韦根读头
韦根电源
红色：+12V
黑色：GND
韦根
橙 色：WGI_D0
橙/白：WGI_D1
棕 色：WGO_D0
棕/白：WGO_D1
12V
GND
WG0
WG1
BEEP
门禁控制板
韦根输出到
门禁控制板中
RS485
红色：485+
黑色：485-
RS 485
门磁
淡绿色：DS
门磁
地
黑/白：GND
黑/白：GND
火灾报警
黄 色：FIREALM
烟雾传感器
开门
绿 色：OPEN
出门开关
(可接门禁电源的PUSH和GND)
欢迎光临
3101
2021-02-23 15:37
欢迎光临
8101
2021-02-23 15:37
星期二